CLASSIC LIFT & SLIDE SKJUTDÖRR

SDA = 2-LUFT | SDC 4-LUFT

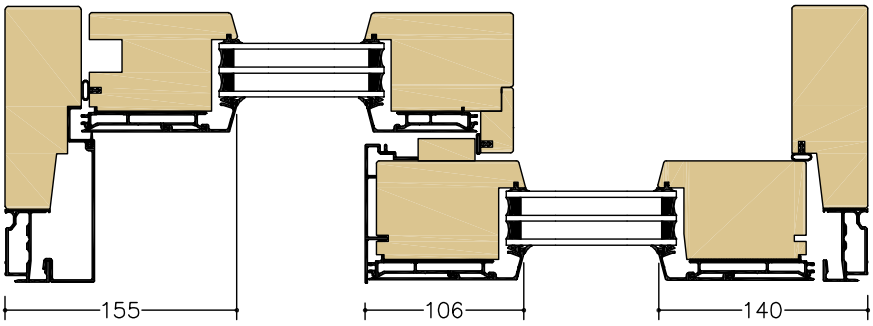

A–A
SDA

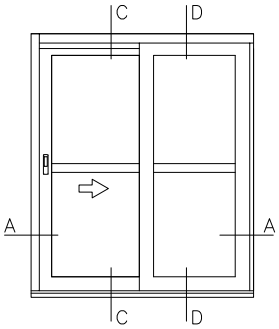

SDA

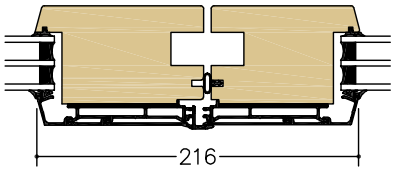

B–B
SDC

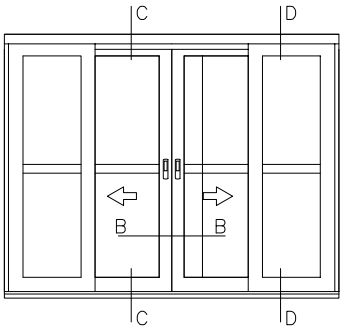

SDC

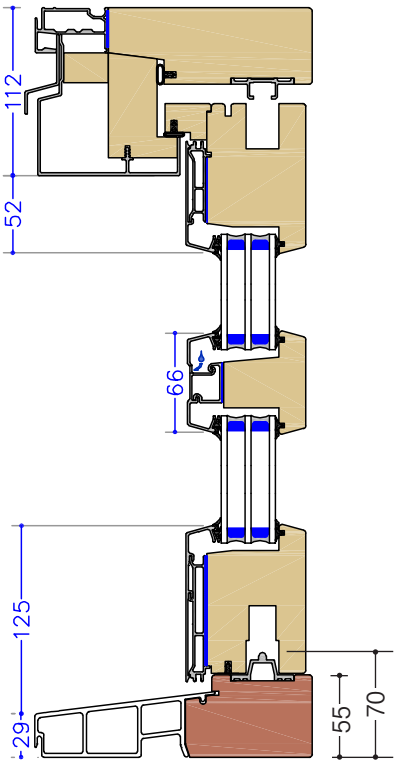

C–C
SDA/SDC
Skjutdel
bågpost

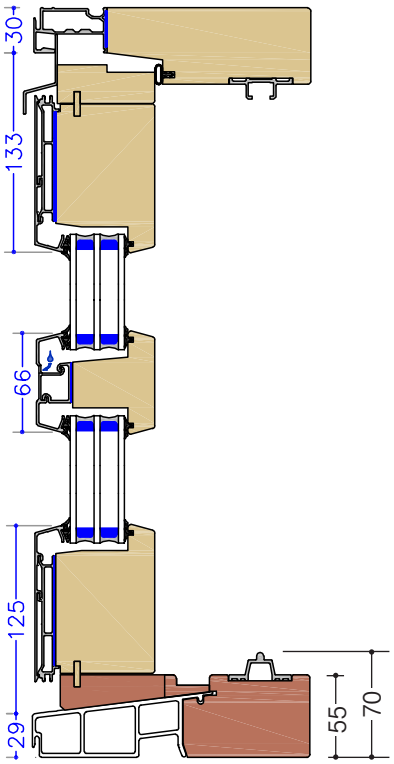

D–D
SDA/SDC
Fast del
bågpost

Karmdjup: 185 mm **Skala:** 1:5 @ A4